COQUES pour Vmax 1700...

NOTICE D'INSTALLATION

model

MANGOUSTA

Optimal Carbone .com
19 rue de la victoire
51360 VAL DE VESLE

www.optimalcarbone.com - Avril 2012 - RD

Avant de vous lancer,
vous devez préparer le matériel suivant :

- *1 petite boîte pour ranger la visserie démontée*
- *1 clé plate de 10*
- *1 clé à pipe de 10*
- *1 clé à pipe de 8*
- *1 clé BTR de 5*
- *1 clé BTR de 6*
- *1 pince étau*
- *1 petit tasseau en bois de 15 x 15*
- *1 perceuse électrique*
- *1 foret à métaux D = 6mm - 6,2 mm serait mieux*
- *1 scie à métaux*
- *1 petite pointe pour pousser les âmes de rivets plastiques*

Pas de bêtises, en cas de doutes lors du montage, appelez-nous au + 033 (0)6.22.67.46.81

Pour les connexions électriques, il faut consulter le guide d'installation du kit clignotants pour coque MANGOUSTA©, téléchargeable sur notre site www.optimalcarbone.com

Optimal Carbone .com

N°	Etape	Remarques	Photo
	Démontage des pièces originales		
1	Prévoir une petit boîte pour mettre toute la visserie démontée		
2	Ouvrez le dosseret de selle		
3	Retirer les 2 cache-réservoirs	1 clé BTR et clé de contact	
4	Retirer le pouf passager d'origine	1 clé de 10 plate	
5	Mettre la moto sir béquille de stand. Démonter la roue arrière	Outillage adapté	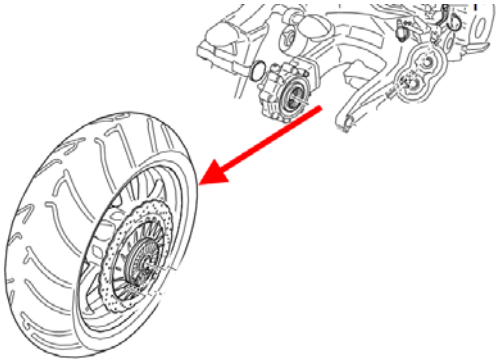

Optimal Carbone .com

6	Dévisser les 3 vis de fixation	1 clé BTR	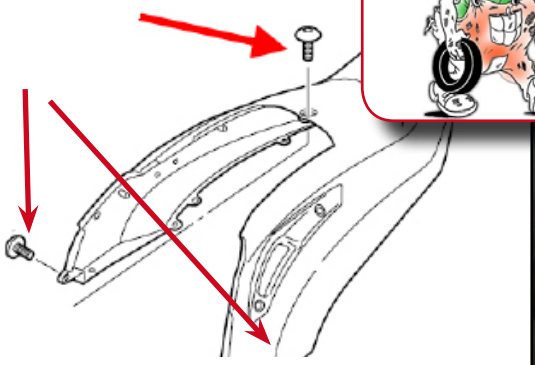
7	Appuyer avec une petite pointe au centre de chaque rivet plastique	il y en a 8	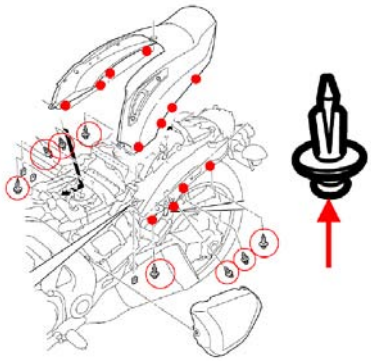
8	Retirer les en tirant doucement dessus, l'âme doit rester au centre		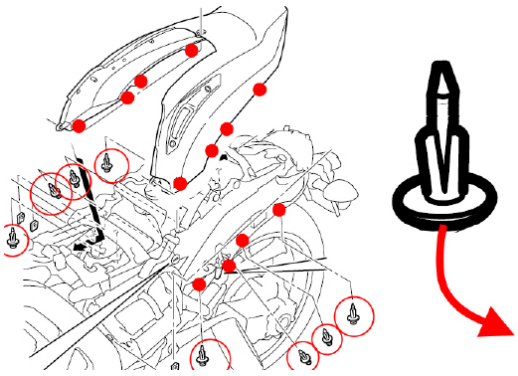
9	Retirer le garde-boue		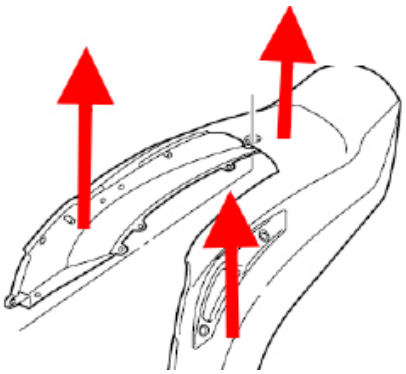
10	Déconnecter le feu arrière, les clignos et l'éclairage de plaque		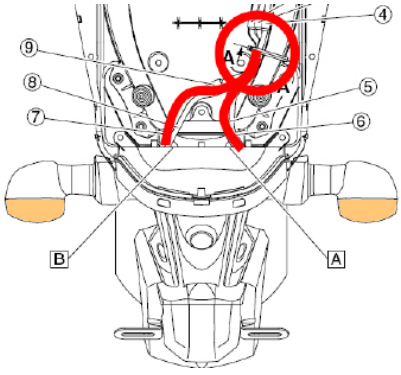

11	Dévisser les 4 vis du support de plaque-clignos	clé à pipe de 10	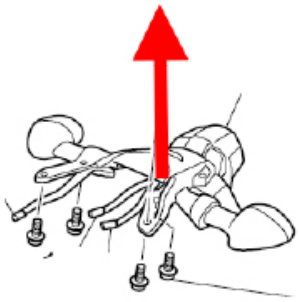
12	Retirer l'ensemble du support		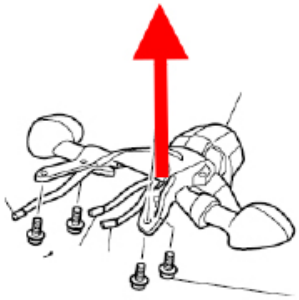
13	Retirer le feu arrière en escamotant les 2 rivets plastiques latéraux		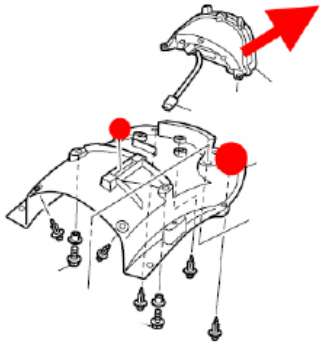
14	Débrancher le régulateur - 2 grosses prises Molex noire et grise		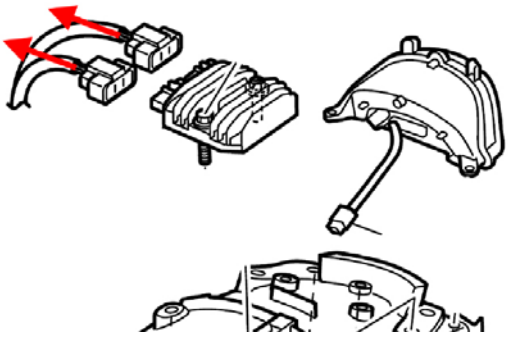
15	Démonter le régulateur	clé à pipe de 10 - nettoyez le dessous s'il est sale	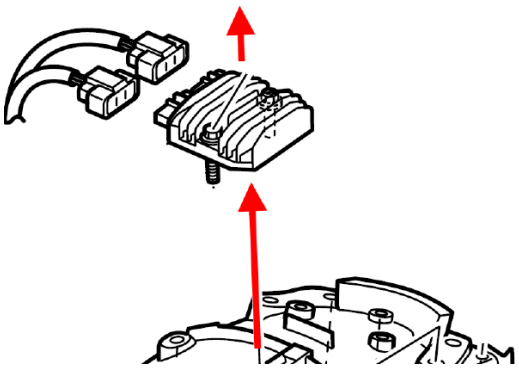

16	Dévisser les 2 vis qui tiennent le passage de roue arrière au cadre Retirer ce passage de roue	clé à pipe de 8	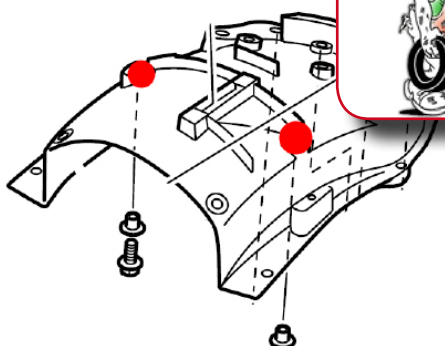
17			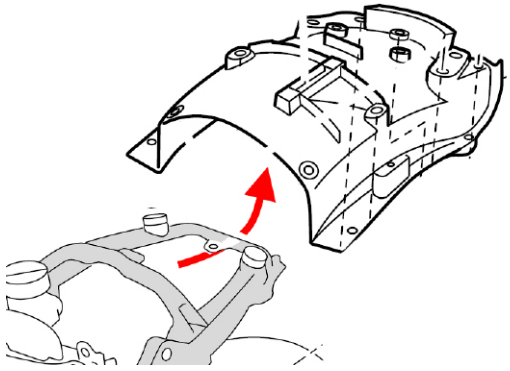
	Préparation du cadre		
18	Prélever les 2 lardons en alu livrés avec votre coque		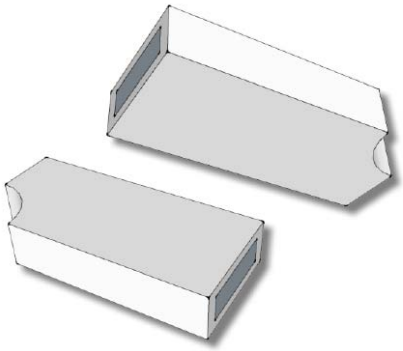
19	Prélever les 4 boulons (6 x 30) livrés avec votre coque		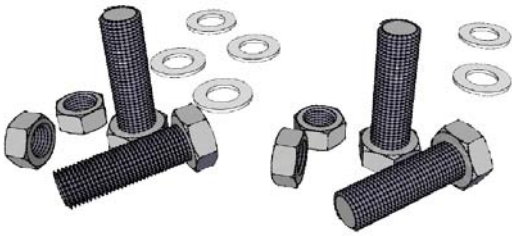
20	Préparer le matériel	Perceuse - foret de 6 - pince étau - scie à métaux	

21	Positionner le lardon à plat dans le U du cadre, en butée vers l'avant	A un moment il coince, on ne peut aller plus loin	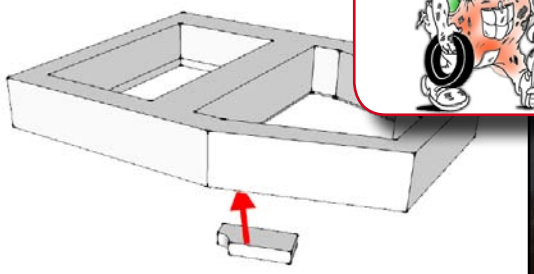
22	Placer une cale sous ce lardon et pincez l'ensemble	petite cale en bois - pince étau	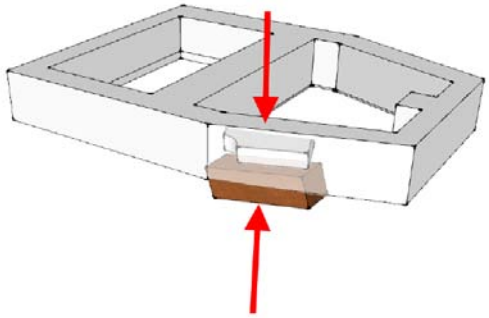
23	Percer 1 premier trou vertical de D6mm et perçant le cadre et le lardon ensemble	à 8mm du bord avant	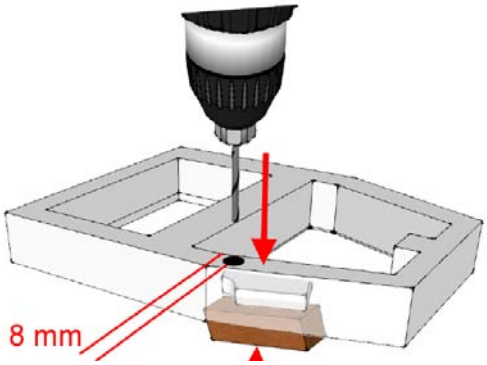
24	Percer 1 second trou vertical de D6mm et perçant le cadre et le lardon ensemble	à 8mm du bord arrière	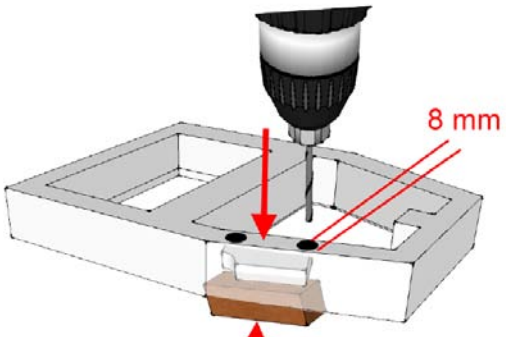
25	Faire l'autre côté du cadre de la même façon		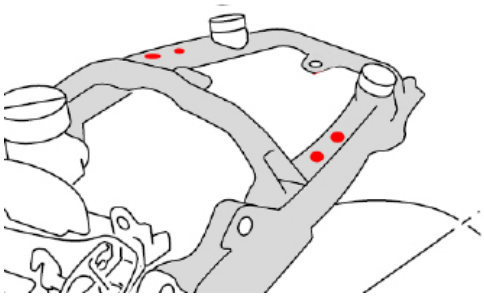

26	Retirer les 2 lardons en notant le droit et le gauche	feutre permanent fin	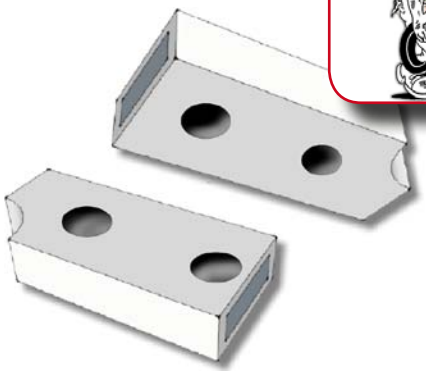
27	Couper à la scie entre les 2 trous, de chaque côté, appliquer un angle de 45° 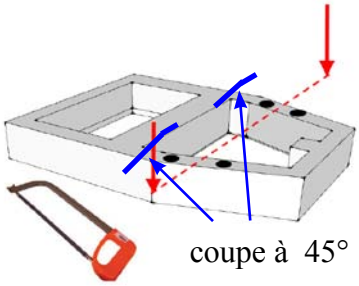	C'est de l'alu, ça va tout seul	
28	Sur le bout de boucle mutilé, remonter les 2 lardons et les 4 boulons	Mettre cet ensemble de côté si vous souhaitez un jour revenir à votre configuration d'origine	

	Mise en place de la coque		
29	Equiper la coque. Fixer la bavette basse, préalablement retirée au passage de roue bas d'origine	Elle doit être accompagnée du feu et équipées de ses clignos et de son support de plaque minéralogique	
30	Monter le kit de fermeture de dosseret. Pour plus de précision sur le chemin de câble, **allez sur notre site à la page MANGOUSTA**, les photos sont plus grandes. Passer le câble à l'huile de vaseline très légèrement.	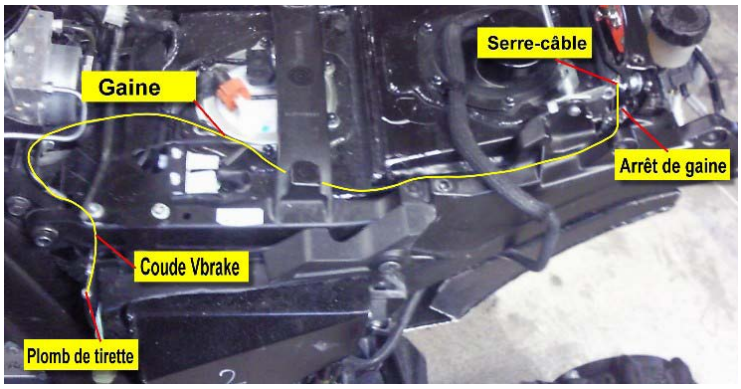	
30 bis	Démonter la cartouche de réglage d'amortisseur en ne dévissant que les 2 vis de la patte de fixation. Laisser la bombonne sur sa patte.		
31	Enfiler la coque sur le cadre en évitant tout le câblage écarter légèrement à l'arrivée vers la selle Attention si le moteur d'exup est encore présent écarter la coque à ce passage délicat.		
32	La coque tient uniquement avec les 3 vis, la centrale qui coince la patte de phare et les 2 latérales placées sous les cache-réservoirs		
33	Ajuster le raccord coque-carter de sous réservoir (48) La coque passe par dessus ce cache pour éviter que l'eau ne rentre. Assurez-vous que la bavette 47 est bien mise sur la Mangousta	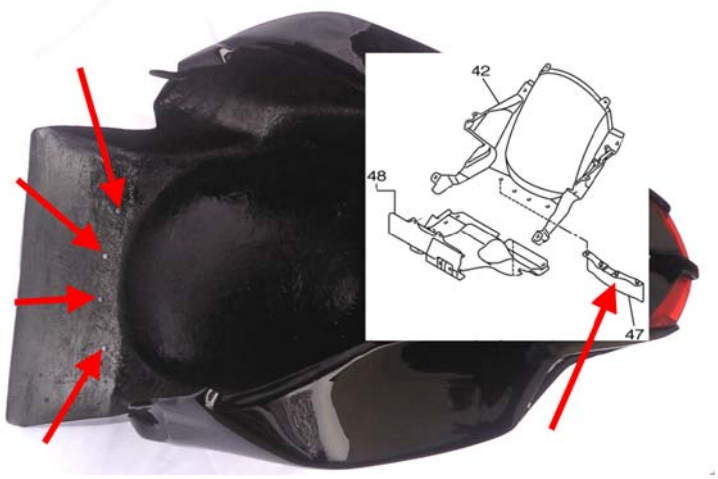	

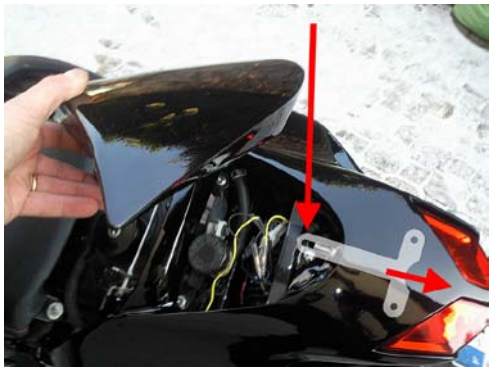

34	Quand tout est en place, visser les 2 vis sous selle, sous les cache-réservoirs	1 clé BTR	
35	Visser le taquet central dans le creux du capot de façon à fixer la coque sur le cadre. Insérer la patte de fixation du phare entre la coque et le cadre + 1 rondelle noire en PE. Pousser sur la patte sur feu très fort vers l'arrière en serrant pour le plaquer au plus profond de la coque.	1 clé	
36	Brancher les connexions de feu arrière et clignotants.	assurez-vous de bons contacts étanches	
37	Visser le régulateur sur les 2 inserts M6 prévus à cet effet. Si votre câblage est court, il faut alors le fixer sur la vis la plus près de la selle uniquement afin qu'il pivote et que les connexions soient plus aisées Interposer les 4 rondelles (2 plastique et 2 métalliques) entre la coque et le régulateur. Il est ainsi surélevé et mieux refroidi.	clé à pipe de 10 2 rondelles noires en polyéthylène 2 rondelles plates métalliques classiques	

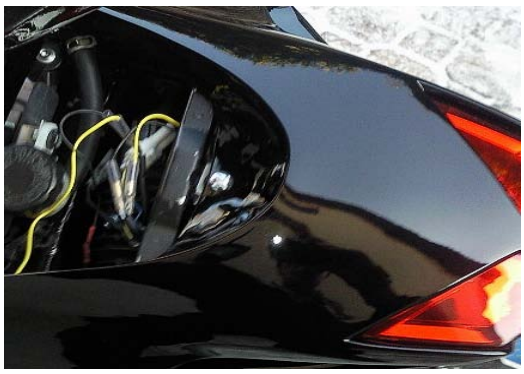

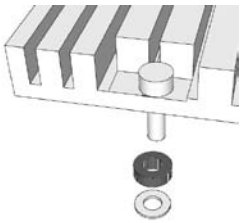

by Num...

38	Rebrancher le régulateur		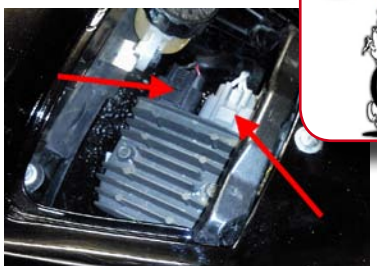
38 bis	Remonter la bombonne de réglage d'amortisseur ne ne revissant qu'une seule vis au lieu de 2, et en décalant la bombonne vers l'extérieur de la moto sinon, elle touche la coque. Garder l'autre vis précieusement.	En rouge la position d'origine	
39	Remonter la roue arrière		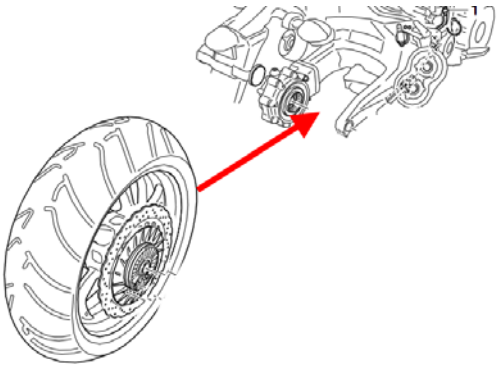
	Mise en place du capot ou pouf passager		
40	Vissez les 2 vis de 5 et 4 mm afin de fixer la platine (rouge sur notre photo) Fixez le tourniquet (vis de 3mm) attention l'une des vis prend la platine métallique en sandwich également		

Optimal Carbone .com

	Mise en place du capot ou pouf passager		
42	Remonter les cache-réser-voir et vérifier que tout est en place. Tester la fermeture de selle. régler les angles de câble, surtout ne graissez pas.		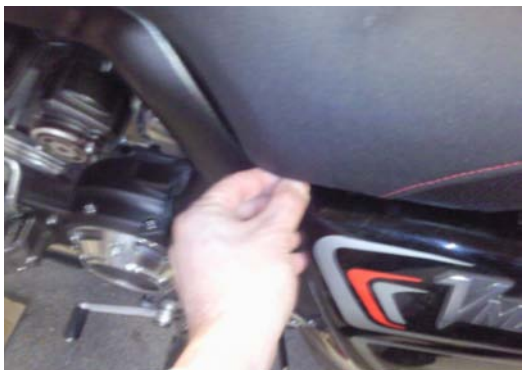
43	Tester l'instrumentation, feux et clignotants		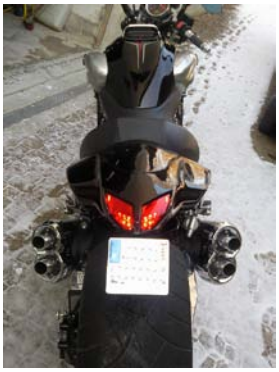
44	Prendre des photos de votre moto sous tous les angles Envoyez-nous les pour qu'on les mette sur le site OC. à Contact@optimalcarbone.fr	Avec de beaux re-flets. Les plus belles avec le pilote à côté...	
45			Optimal Carbone

Optimal Carbone .com

Optimal Carbone .com

19 rue de la victoire
51360 VAL DE VESLE

www.optimalcarbone.com - Avril-juin 2012 - RD